674213.003-01 ГЧ

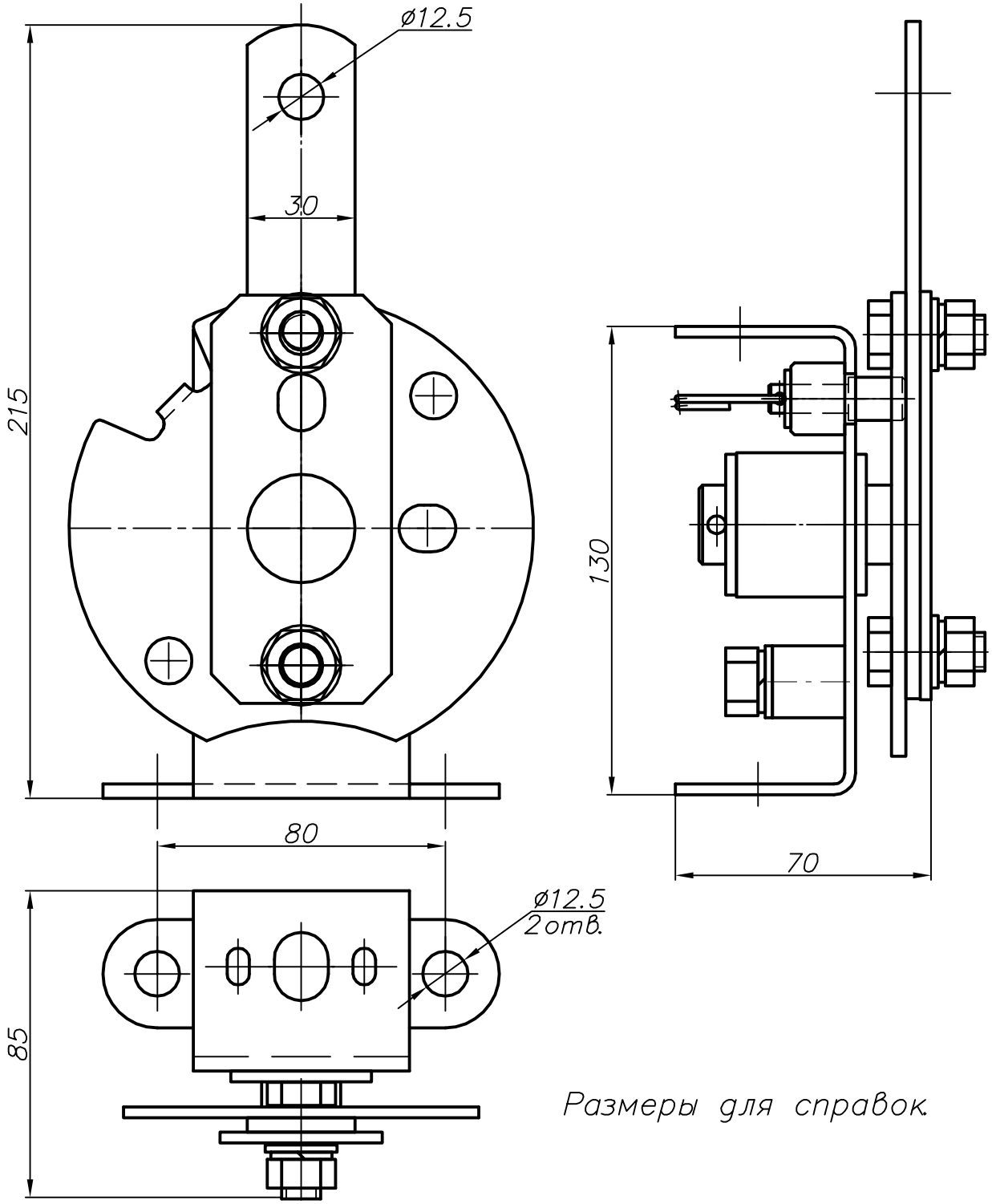

Размеры для справок.

Изм.	Лист	Nдокум.	Подп.	Дата	674213.003-01 ГЧ		
Разработал					Привод ПРН-10 У1 Габаритный чертеж	Лит.	Масса	Масштаб
Проверил								
Н. контр.						Лист	Листов 1
Утвердил						для РЛНД	

Взам. инв. N | Подпись и дата | Инв. N подл. | Изм. | Пров. | Нач.сек. | Н.контр.

Формат А4

AutoCAD