674212.003 ГК

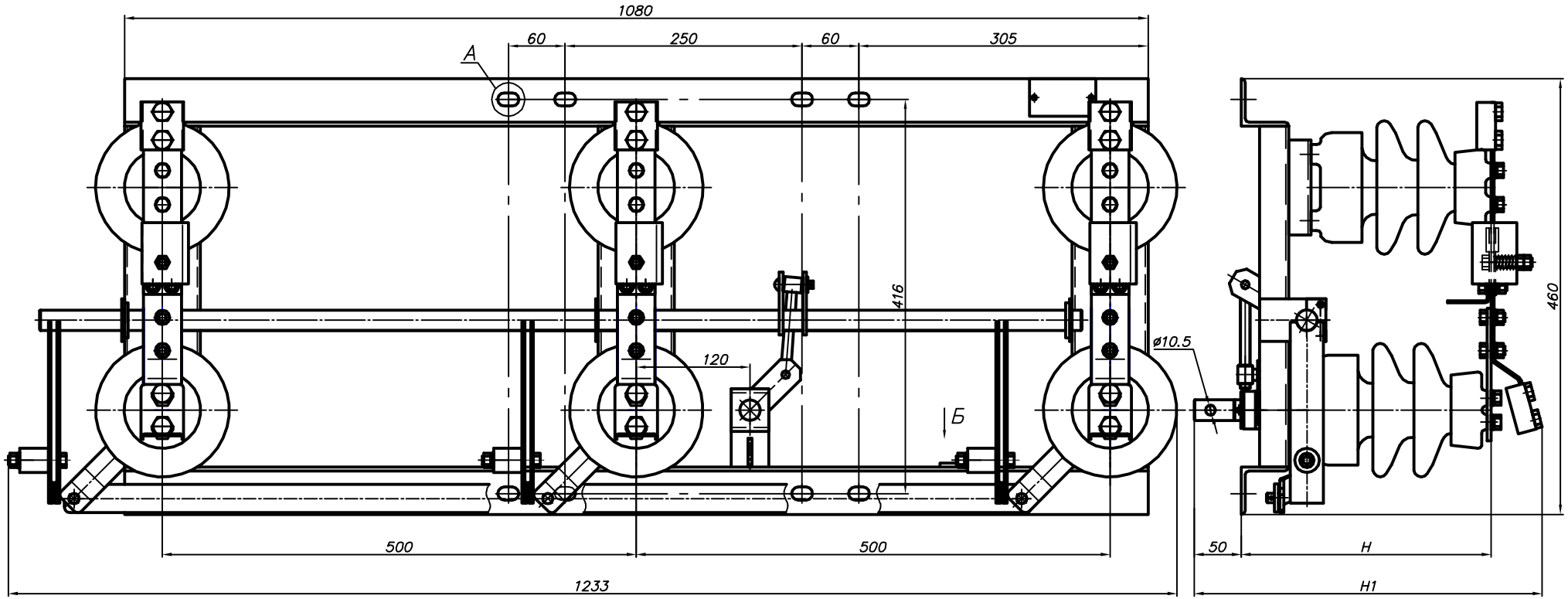


| Позначення | H, мм | H1, мм | Длина пути утечки внеш.изол. по ГОСТ 9920, см, не менее |
|---|---|---|---|
| 674212.003 | 265 | 370 | 22 |
| –01 | 290 | 395 | 30(усил. изол.) |

Размеры для справок

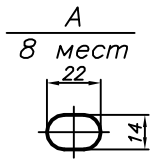


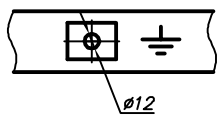


| Изм. | Лист | Nдокум. | Подп. | Дата |
|---|---|---|---|---|
| Разработал | | | | |
| Проверил | | | | |
| Н. контр. | | | | |
| Утвердил | | | | |

674212.003 ГК

Раз'єднувач РЛНДз 10/400(630) УХЛ1
Габаритне креслення

| Лит. | Масса | Масштаб |
|---|---|---|
| | | |

Лист | Листов 1

РЛНДз

Формат А3

AutoCAD

Н.контр. | Нач.сех. | Пров. | Изм. | Взам. инв. N | Подпись и дата | Инв. N подл.