674212.002-01 ГЧ

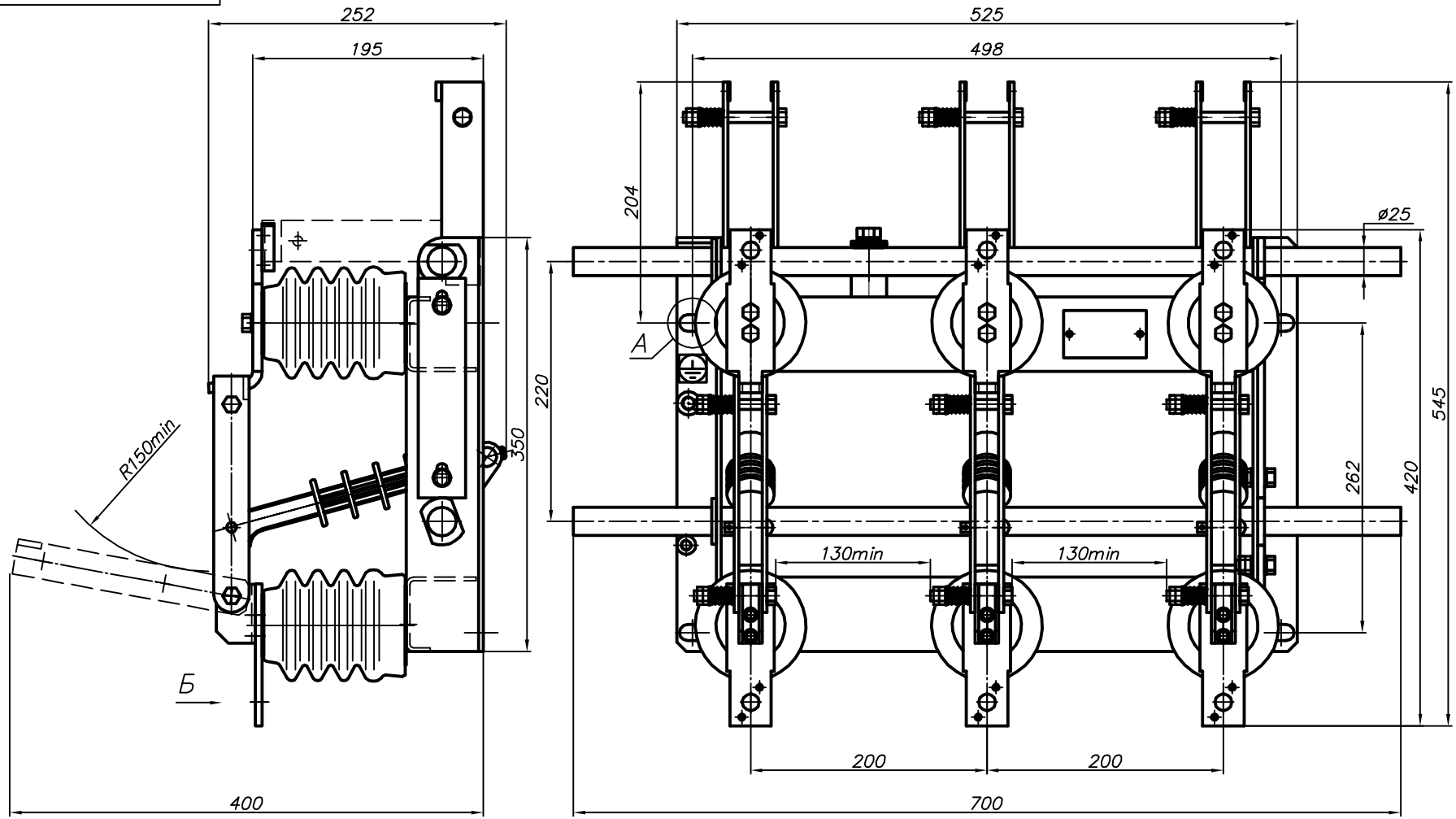

А
4 места

Б
6 мест

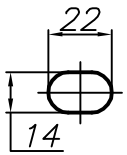

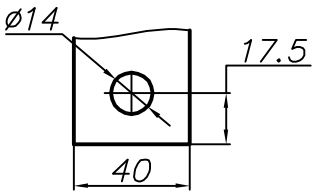

Размеры для справок

Изм.	Лист	Nдокум.	Подп.	Дата	674212.002-01 ГЧ		
Разработал					Разъединитель РВЗ 10/630 I У3 Габаритный чертеж	Лит.	Масса	Масштаб
Проверил							
Н. контр.						Лист	Листов 1
Утвердил						РВЗ 1-го исп.	

Формат А3

Н.контр. | Нач.сек. | Пров. | Изм.

Взам. инв. N | Подпись и дата | Инв. N подл.

AutoCAD