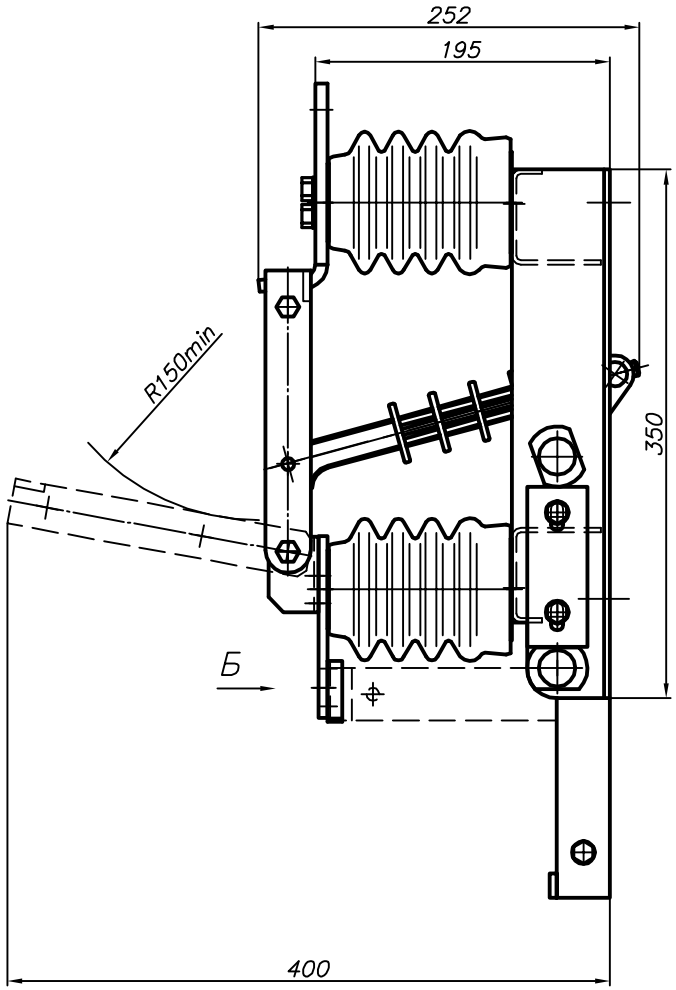

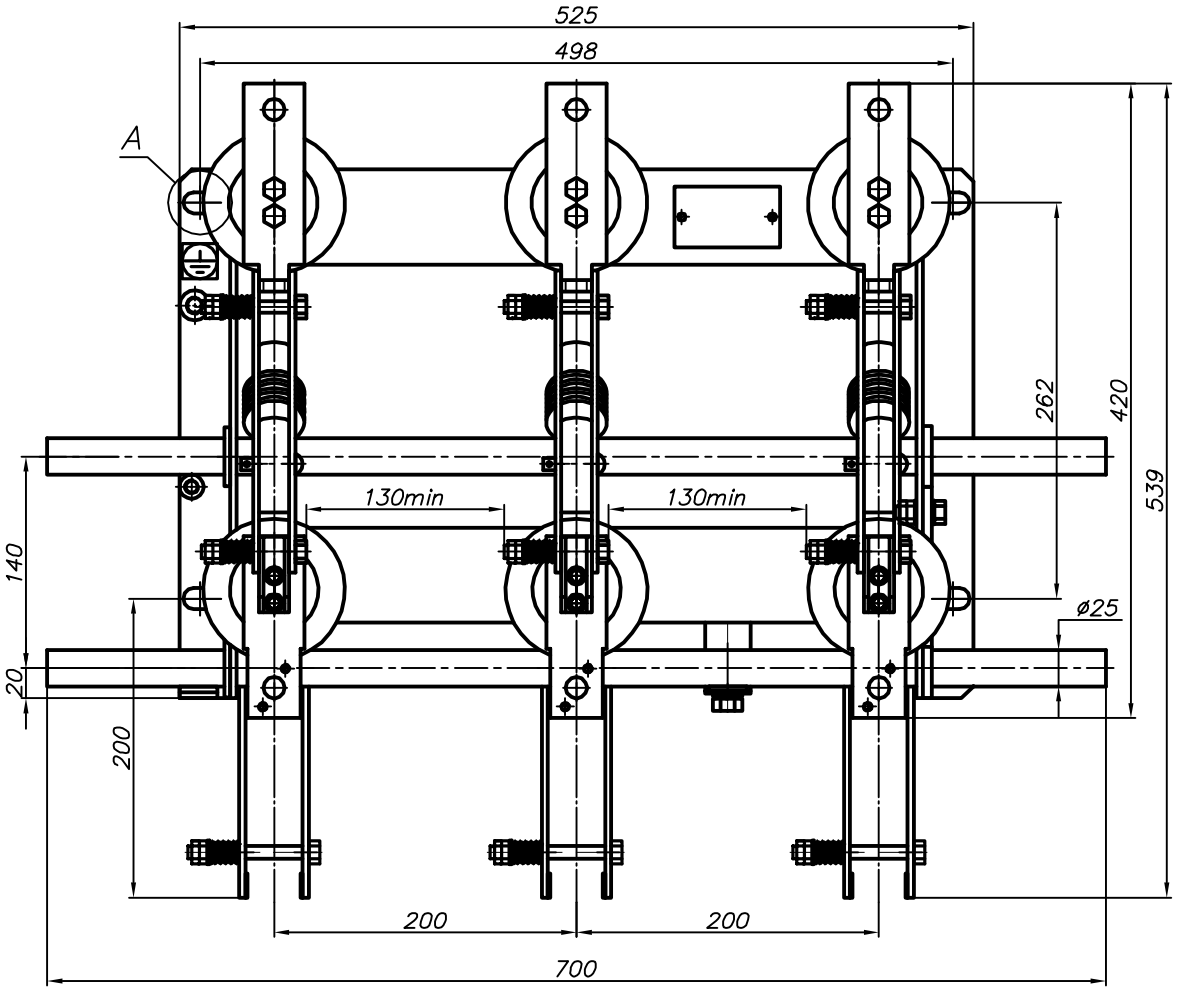

Размеры для справок

А
4 места

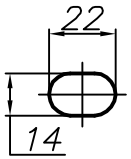

Б
6 мест

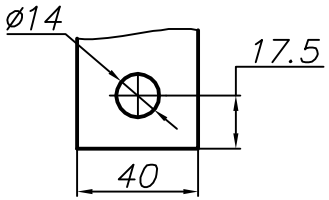

Изм.	Лист	Nдокум.	Подп.	Дата	674212.002-02 ГЧ		
Разработал					Разъединитель РВЗ 10/630 II У3 Габаритный чертеж	Лит.	Масса	Масштаб
Проверил							
Н. контр.						Лист	Листов 1
Утвердил						РВЗ II	

Формат А3

Н.контр. | Нач.сех. | Пров. | Изм. | Взам. инв. N | Подпись и дата | Инв. N подл.

AutoCAD